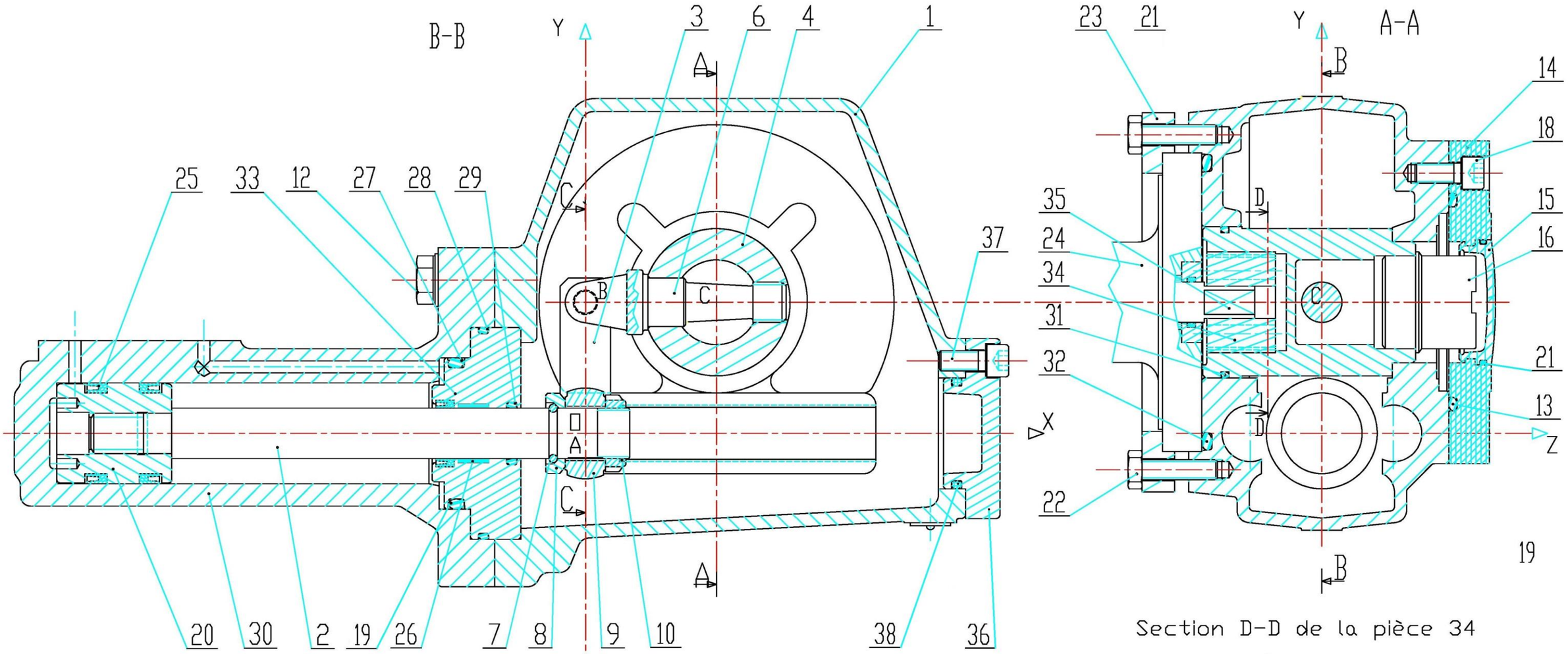

Section D-D de la pièce 34

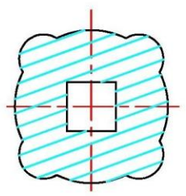

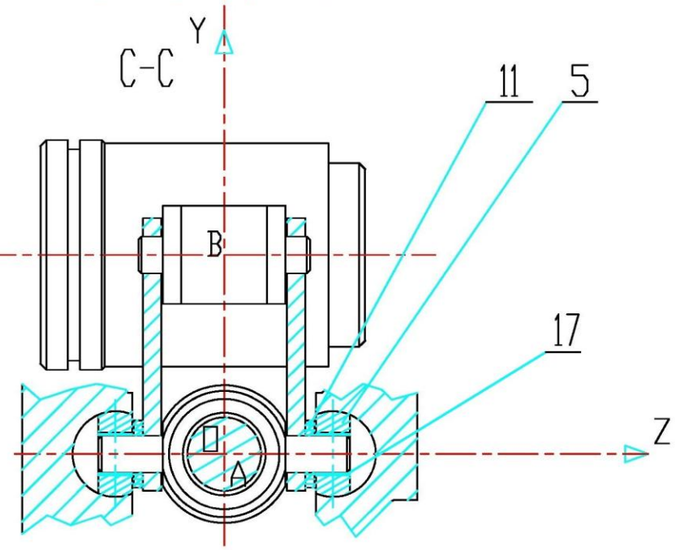

Coupe partielle CC
La noix 9 et la fourche 6
ne sont pas coupées

Format: A3 Ech. 1:2	ACTIONNEUR DE VANNE ACTO 31H